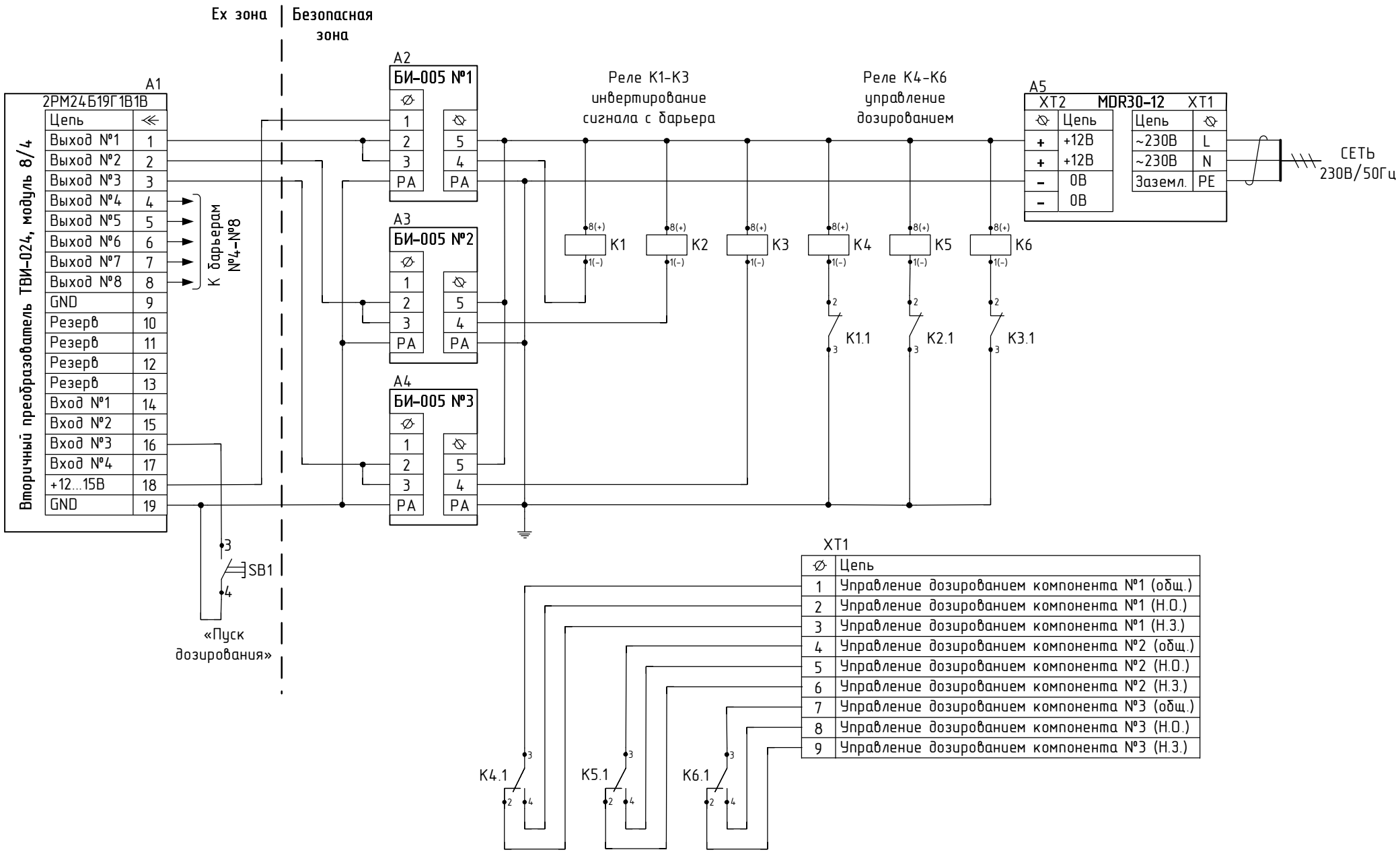Пример подключения искробезопасных барьеров к прибору ТВИ-024